FUJI ROBIN

КАТАЛОГ ДЕТАЛЕЙ

EH035V

(модель RED OCTOBER)

1. КОРПУС ДВИГАТЕЛЯ 2
2. КАРБЮРАТОР И ВОЗДУШНЫЙ ФИЛЬТР 7
3. СТАНДАРТНЫЕ ВСПОМОГАТЕЛЬНЫЕ УСТРОЙСТВА 11

1. КОРПУС ДВИГАТЕЛЯ

EH035V (модель RED OCTOBER)

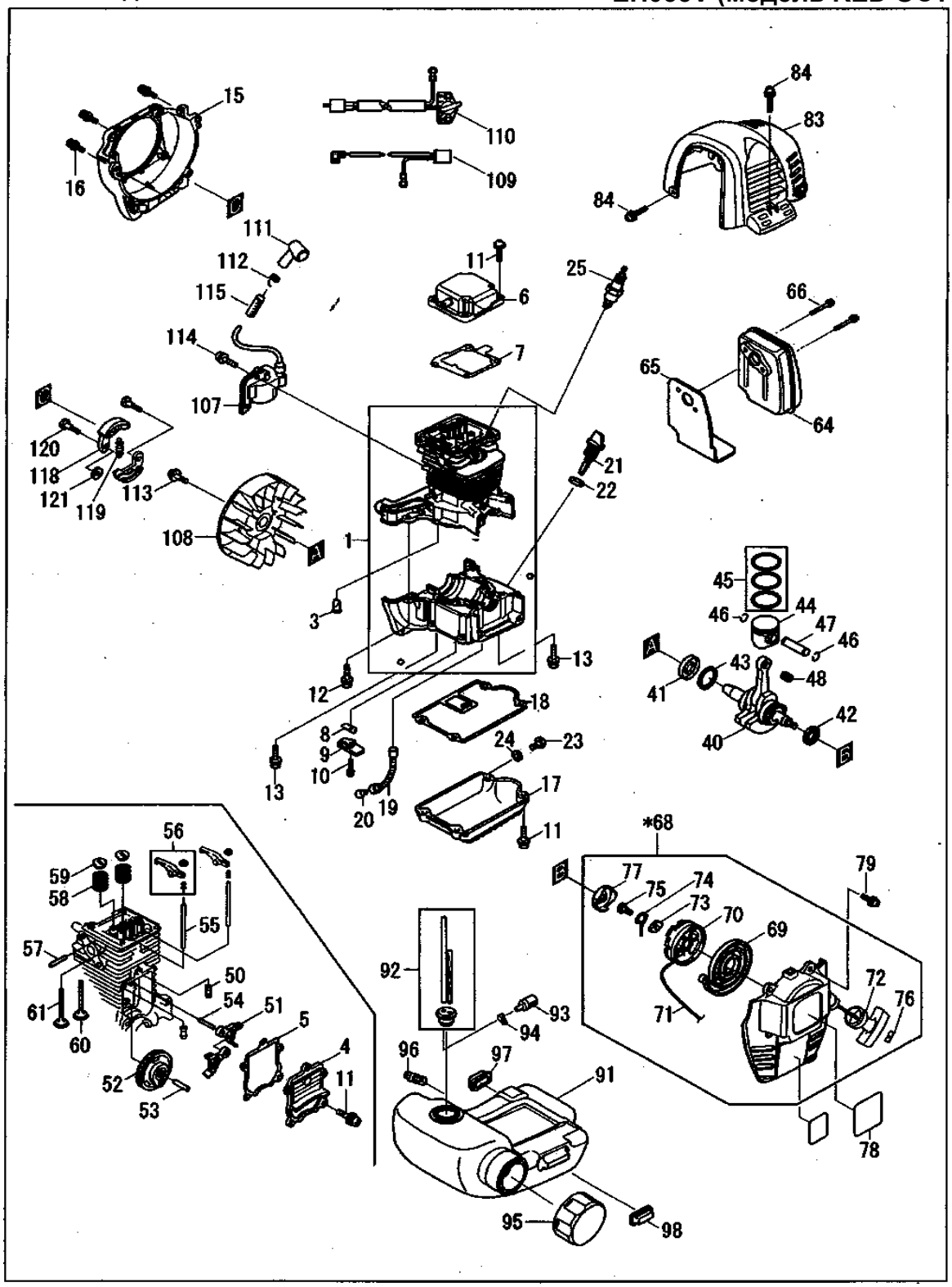

1. КОРПУС ДВИГАТЕЛЯ

EH035V (модель RED OCTOBER)

Поз.	Номер детали	Наименование детали	<?>	Кл-во	<?>
1	593 10110 01	Блок цилиндра, в комплекте	16, 500	1	№ 3, 12, 13
3	592 15918 00	Обратный клапан	200	2	
4	593 15015 00	Крышка, кулачковый механизм	380	1	
5	593 15017 00-1	Прокладка, крышка, кулачковый механизм	270	1	
6	593 15014 00	Крышка коромысла	670	1	
7	593 15016 00	Прокладка, крышка коромысла	260	1	
8	592 15010 00	Клапан опережения	230	1	
9	593 15013 00-1	Прижимная планка	230	1	
10	011 90499 60	Болт с головкой под торцовый ключ	26	1	M4 x 10
11	004 36051 60	Винт в сборе	25	13	M5 X 16 W, SW
12	011 90594 70	Болт с головкой под торцовый ключ	26	4	M5 x 16
13	011 90598 60	Болт с головкой под торцовый ключ	49	4	M5 x 33
15	593 55002 00-1	Корпус, вентилятор	2, 450	1	
16	011 90595 31	Болт с головкой под торцовый ключ	57	4	M5 X 16 W, SW
17	593 65008 00	Картер, масло	710	1	
18	593 65004 00	Прокладка, картер	370	1	
19	593 65006 00	Трубка, масло	330	1	
20	592 65003 00	Масса, масло	100	1	
21	592 65006 00	Указатель уровня масла	190	1	
22	021 31699 90	Прокладка	140	1	
23	004 31060 80	Винт, крышка поддона	13	1	M6 x 8

1. КОРПУС ДВИГАТЕЛЯ

EH035V (модель RED OCTOBER)

Поз.	Номер детали	Наименование детали	<?>	Кл-во	<?>
24	003 70060 00	0Прокладка	20	1	
25	065 01099 50	Свеча, зажигание	679	1	CMR6A
40	593 20060 00-2	Коленчатый вал, в комплекте	10, 700	1	
41	044 01299 50	Масляное уплотнение (L)	390	1	TC12327
42	044 01299 40	Масляное уплотнение (S)	320	1	TC10205
43	593 25010 00	Хомут	95	1	
44	593 25004 00	Поршень	1, 790	1	
45	593 20040 00	Поршневое кольцо, комплект	1, 510	1	
46	056 50999 90	Хомут	55	2	
47	593 25009 00	Палец, поршень	210	1	
48	541 25013 00-1	Игольчатый подшипник	510	1	
50	592 15014 00	Распорная деталь	67	2	
51	592 35000 01-1	Кулачковый толкатель	400	2	
52	593 30070 00	Кулачковый механизм в сборе	2, 120	1	
53	592 35005 01	Вал, кулачковый механизм	84	1	Ø 5 x 21,8
54	592 35006 00	Вал, кулачковый толкатель	25	1	Ø 4 x 15,8
55	593 35000 00-1	Шток толкателя клапана	56	2	
56	593 30020 00-1	Коромысло клапана в сборе	790	2	
57	593 35001 00	Ось клапанного коромысла	51	1	Ø 5 x 31,8
58	593 35002 00	Клапанная пружина	67	2	
59	593 35003 00	Держатель, пружина	140	2	

1. КОРПУС ДВИГАТЕЛЯ

EH035V (модель RED OCTOBER)

Поз.	Номер детали	Наименование детали	<?>	Кл-во	<?>
60	593 35004 00	Выпускной клапан	880	1	
61	593 35005 00	Впускной клапан	850	1	
64	593 35060 00	Глушитель, выхлоп	1, 400	1	
65	592 35016 01	Глушитель, прокладка	400	1	
66	011 90595 20	Болт с головкой под торцовый ключ	97	2	M5 x 40 W
*68	593 50050 00	Крышка, стартер в сборе	2, 940	1	Вкл. 69~77
69	521 50020 30	Спиральная пружина	610	1	
70	592 50010 30	Катушка	550	1	
71	524 50010 50	Шнур стартера	340	1	
72	521 50021 10	Ручка стартера	310		
73	519 50021 10	Манжета	91	1	
74	519 50021 00	Поворотный кронштейн	68	1	
75	519 50020 60	Установочный винт	180	1	
76	531 50010 30	Стопор шнура	180	1	
77	519 55000 00	Шкив	180	1	
78	593 95012 01	Этикетка, модель	430	1	ROBIN/SUBARU
79	014 00594 80	Винт в сборе	26	4	M5 x 14 W, SW
83	593 55017 00	Крышка головки цилиндра	1, 560	1	EE
84	014 00593 70	Винт в сборе	25	3	M5 x 12 W, SW

1. КОРПУС ДВИГАТЕЛЯ

EH035V (модель RED OCTOBER)

Поз.	Номер детали	Наименование детали	<?>	Кл-во	<?>
91	593 65003 00	Бак, топливо	1, 540	1	
92	593 60130 00	Топливопровод	960	1	
93	523 65039 00	Фильтр	590	1	
94	056 10599 90	Хомут шланга	26	1	
95	592 60160 00	Крышка, топливный бак в сборе	540	1	
96	503 65002 00-1	Плита/пластина	120	1	
97	503 65003 00-1	Плита/пластина	140	1	
98	519 65003 02				
107	593 70020 12	Катушка зажигания	7, 450	1	
108	593 70010 20-1	Маховик в комплекте	4, 940	1	
109	593 70110 00	Провод в комплекте	730	1	
110	593 70100 00	Переключатель останова	2, 790	1	
111	592 75001 00	Колпачок, свеча зажигания	95	1	
112	065 40099 31	Пружина, колпачок свечи зажигания	80	1	
113	013 00699 40	Болт в сборе	34	1	M6 x 16 W, SW
114	004 37042 00	Винт в сборе	25	2	M4 x 20 W, SW
115	085 10899 50-1	Трубка	91	1	
118	531 80030 10	Колодка, муфта	1, 250	2	
119	531 80030 10	Пружина, муфта	250	1	
120	593 85000 00	Болт, муфта	390	2	
121	020 00898 00	Шайба	80	2	

2. КАРБЮРАТОР И ВОЗДУШНЫЙ ФИЛЬТР EH035V (модель RED OCTOBER)

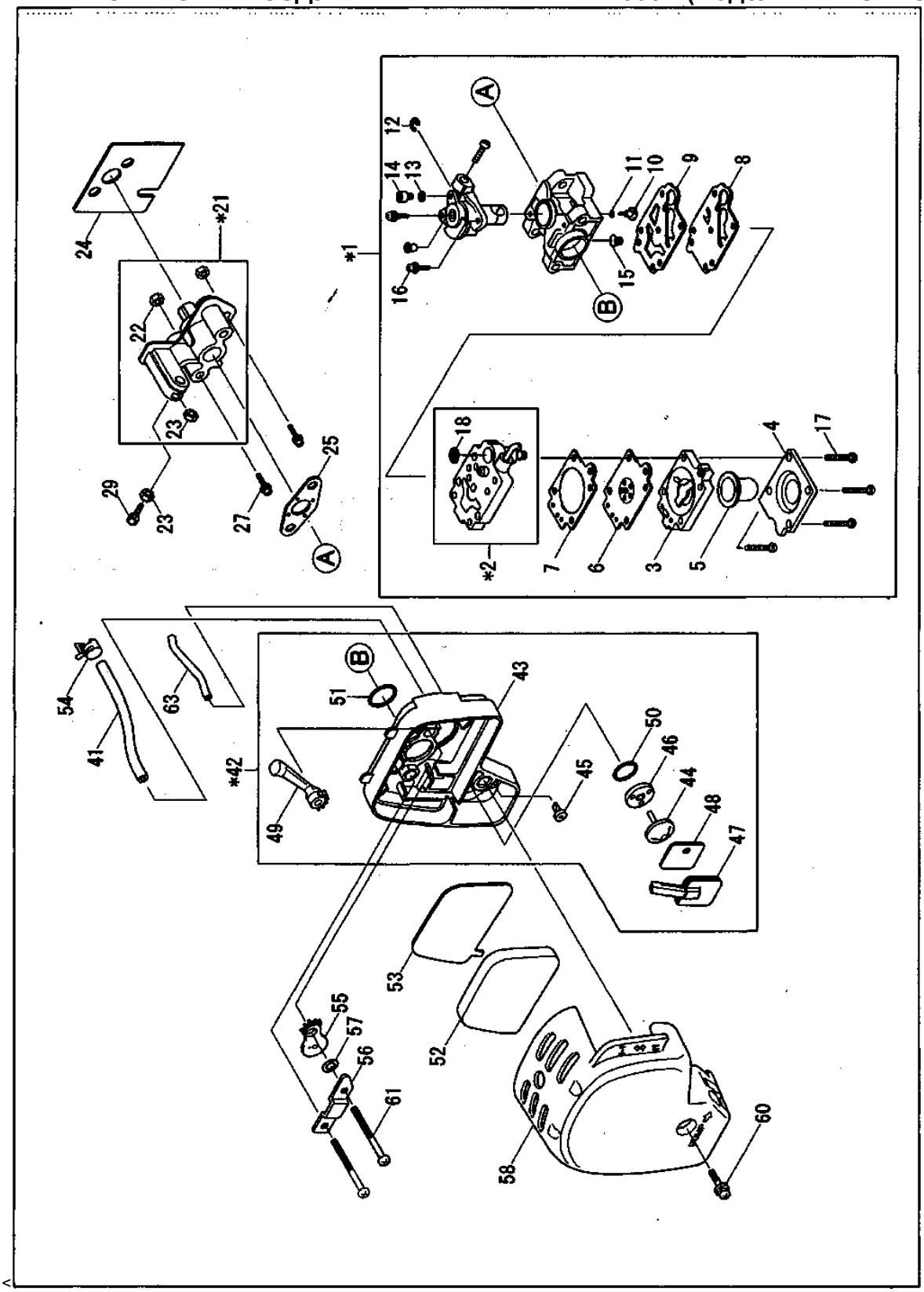

2. КАРБЮРАТОР И ВОЗДУШНЫЙ ФИЛЬТР EH035V (модель RED OCTOBER)

Поз.	Номер детали	Наименование детали	<?>	Кл-во	<?>
*1	593 60140 00	Карбюратор	8, 250	1	Вкл. *2~17
*2	593 60150 20	Корпус в сборе, насос	4, 490	1	Вкл. 18
3	523 60461 40	Корпус в сборе, продувка воздухом	1, 540	1	
4	523 60469 50	Крышка, насос подкачки	410	1	
5	524 60011 50	Насос, подкачка	410	1	
6	592 60080 10	Диафрагма в сборе, дозирование	1, 990	1	
7	523 60460 40	Прокладка, дозирование	250	1	
8	524 60010 40	Диафрагма, насос	550	1	
9	592 60020 40	Прокладка, насос	280	1	
10	592 60070 30	Жиклер	860	1	#37,5
11	524 60010 10	Уплотнительное кольцо	180	1	
12	531 60051 20	Кольцо, пружина фиксатора	220	1	
13	542 60050 30	Шайба	210	1	
14	523 601 80 40	Шарнирное соединение	450	1	
15	592 60020 20	Пружина	280	1	
16	520 60080 30	Винт	120	2	
17	523 60460 10	Винт	140	4	
18	501 60040 10	Фильтровальная сетка, впуск	160	1	
*21	592 30050 02	Изолятор в комплекте	830	1	Вкл. 22,23 (цельное изделие)
22	002 17050 00	Гайка	13	2	M5
23	002 27060 00	Гайка	20	2	M6
24	593 35020 00-1	Прокладка, изолятор	140	1	

2. КАРБЮРАТОР И ВОЗДУШНЫЙ ФИЛЬТР EH035V (модель RED OCTOBER)

Поз.	Номер детали	Наименование детали	<?>	Кл-во	<?>
25	510 35028 01	Прокладка, воздушный фильтр	51	1	
27	014 00592 50	Винт в сборе	34	2	M5 x 16 W, SW
29	014 90699 72	Регулировочный винт	220	1	
41	593 15009 00	Трубка, сапун			
*42	593 30010 00-2	Пластина, фильтр в сборе	1, 940	1	Вкл. 43~51
43	593 30050 00-1	Пластина, воздушный фильтр в сборе	630	1	
44	531 65007 01	Обратный клапан	200	1	
45	592 35024 00	Обратный клапан (1)	390	1	
46	592 35025 00	Пластина, обратный клапан	80	1	
47	593 35016 00	Пластина, сепаратор в комплекте	540	1	
48	592 35035 00	Прокладка, сепаратор	34	1	
49	592 35022 00-1	Рычаг, воздушная заслонка	63	1	
50	024 01399 70	Уплотнительное кольцо	52	1	P 14
51	024 01599 90	Уплотнительное кольцо	52	1	P 15
52	593 35012 00-1	Патрон, воздушный фильтр	130	1	
53	593 35009 00	Патрон, воздушный фильтр	190	1	
54	056 10800 10	Хомут шланга	44	1	
55	592 350 23 01	Пластина, воздушная заслонка	67	1	
56	592 350 26 00-1	Пластина	130	1	
57	021 30599 90	Прокладка	14	1	

2. КАРБЮРАТОР И ВОЗДУШНЫЙ ФИЛЬТР EH035V (модель RED OCTOBER)

Поз.	Номер детали	Наименование детали	<?>	Кл-во	<?>
58	593 35008 00	Крышка, воздушный фильтр	230	1	
60	014 00594 80	Винт в сборе	26	1	M5 x 14 W, SW
61	592 35031 00	Винт	73	2	M5 x 68
63	593 35021 00	Трубка	170	1	Ø 7 x Ø 3 x 60 L

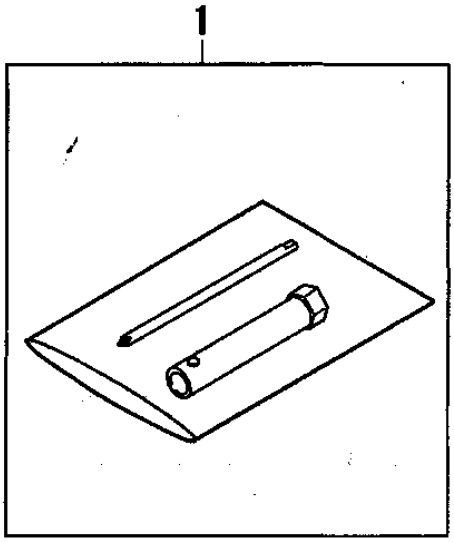
1

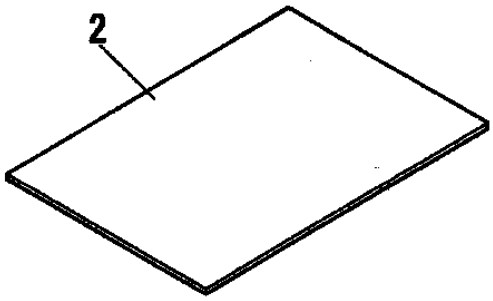
2

3. СТАНДАРТНЫЕ ВСПОМОГАТЕЛЬНЫЕ УСТРОЙСТВА EH035V (модель RED OCTOBER)

Поз.	Номер детали	Наименование детали	<?>	Кл-во	<?>
1	592 90020 00	Инструмент	770		
2	592 95032 03	Руководство по эксплуатации			