РИС. 100

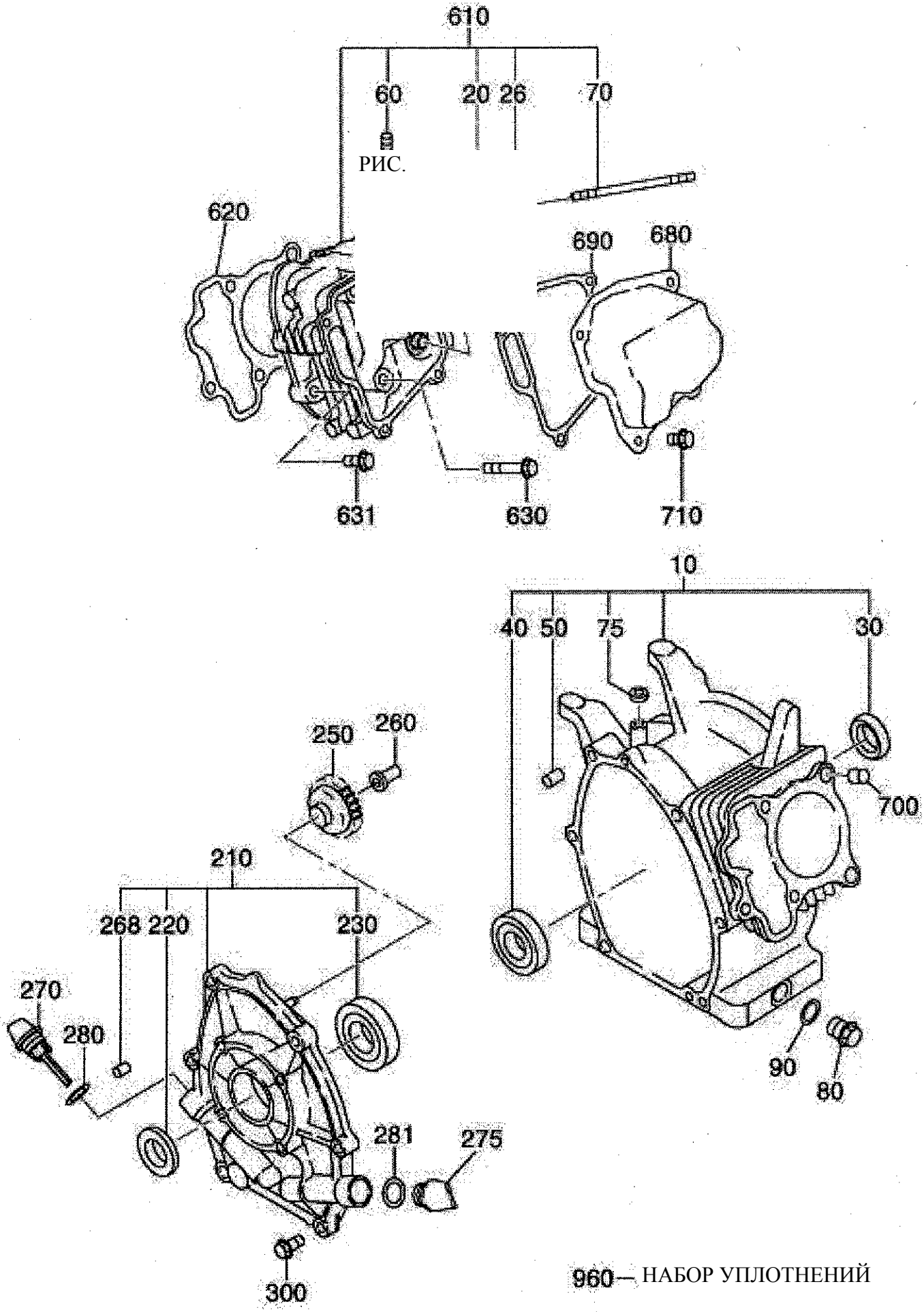

960— НАБОР УПЛОТНЕНИЙ

1 КАРТЕР ДВИГАТЕЛЯ

НОМЕР ДЛЯ ССЫЛКИ	НОМЕР ДЕТАЛИ	НАИМЕНОВАНИЕ ДЕТАЛИ	КОЛ-ВО	ЗАМЕЧАНИЯ	ШИФР №	НОМЕР ВЗАИМОЗАМЕНЯЕМОЙ ДЕТАЛИ	НОМЕР БЛОКА	РИС.
10	276-10101-41	КАРТЕР ДВИГАТЕЛЯ, В КОМПЛЕКТЕ	1		-			100
20	237-14202-03	НАПРАВЛЯЮЩАЯ КЛАПАНА	2	5,5 (диам.) X 9,5 (диам.) X 27 (дл.)	-			100
26	277-16010-01	УПЛОТНЕНИЕ ШТОКА	1	5,5 (диам.) X 9,5 (диам.) X 15 (диам.) X 7,8 (шир.)	-			100
30	044-02502-00	МАСЛЯНОЕ УПЛОТНЕНИЕ	1	25 (диам.) X 38 (диам.) X 7 (шир.)	-			100
40	060-02800-21	ШАРИКОПОДШИПНИК	1	28 (диам.) X 58 (диам.) X 16 (шир.)	-			100
50	277-15011-03	ТРУБНЫЙ РАЗДЕЛИТЕЛЬ	2	10,3 (диам.) X 8,5 (диам.) X 14 (дл.)	-			100
60	010-50802-50	ШПИЛЬКА	2	M8X1,25 X 25 (дл.)	-			100
70	010-50603-51	ШПИЛЬКА	2	M6X1,0 X 98 (дл.)	-			100
75	044-00600-20	МАСЛЯНОЕ УПЛОТНЕНИЕ	1	6 (диам.) X 10 (диам.) X 2,5 (шир.)	-			100
80	040-11400-30	ЗАГЛУШКА	1	M14X1,5 X 20 (диам.) X 12 (дл.)	-			100
90	021-11400-20	УПЛОТНИТЕЛЬНАЯ ПРОКЛАДКА	1	14,1 (диам.) X 19 (диам.) X 2,3 (толщ.)	-			100
210	277-11001-31	КРЫШКА КОРЕННОГО ПОДШИПНИКА С	1	ФЛАНЕЦ 4-M8 X 1,25	-			100
220	044-02502-10	МАСЛЯНОЕ УПЛОТНЕНИЕ	1	25 (диам.) X 41,25 (диам.) X 6 (шир.)	-			100
230	060-02501-40	ШАРИКОПОДШИПНИК	1	25 (диам.) X 52 (диам.) X 15 (шир.)	-			100
250	277-45004-J1	ПРИВОД РЕГУЛЯТОРА ОБОРОТОВ, В КОМПЛЕКТЕ	1	53 (диам.) X 29,1 (толщ.), N=33	-			100
260	277-41901-03	ВТУЛКА РЕГУЛЯТОРА ОБОРОТОВ	1	6 (диам.) X 7,6 (диам.) X 16 (диам.) X 26 (дл.)	-			100
270	277-63601-23	УКАЗАТЕЛЬ УРОВНЯ МАСЛА	2	M18X1,5, Длина=70+18	7153-			100
	277-63601-13	УКАЗАТЕЛЬ УРОВНЯ МАСЛА	2	M18X1,5, Длина=70+18	-7152	277-63601-23		100
280	021-31600-20	УПЛОТНИТЕЛЬНАЯ ПРОКЛАДКА	2	16 (диам.) X 23 (диам.) X 1,2 (толщ.) (РЕЗИНА)	-	X21-31600-20		100
300	001-04083-50	КРЕПЕЖНЫЙ БОЛТ ФЛАНЦА	6	M8X1,25 X 16 (диам.) X35 (дл.)	-			100
610	276-13001-11	ГОЛОВКА БЛОКА ЦИЛИНДРОВ, В КОМПЛЕКТЕ	1		-			100
620	276-15001-33	УПЛОТНИТЕЛЬНАЯ ПРОКЛАДКА (ГОЛОВКА БЛОКА ЦИЛИНДР	1	T=0,2	-			100
630	011-00802-40	КРЕПЕЖНЫЙ БОЛТ ФЛАНЦА	4	M8 X 1,25 X 16 (диам.) X 68 (дл.)	-			100
631	011-00803-10	КРЕПЕЖНЫЙ БОЛТ ФЛАНЦА	1	M8X1,25 X 16 (диам.) X 33 (дл.)	-			100
680	277-15503-01	КРЫШКА КОРОМЫСЛА, В КОМПЛЕКТЕ	1		-			100
690	277-16001-13	УПЛОТНИТЕЛЬНАЯ ПРОКЛАДКА (КРЫШКА КОРОМЫСЛА)	1	T=0,5	-			100
700	277-15011-03	ТРУБНЫЙ РАЗДЕЛИТЕЛЬ	2	10,3 (диам.) X 8,5 (диам.) X 14 (дл.)	-			100
710	011-00600-20	КРЕПЕЖНЫЙ БОЛТ ФЛАНЦА	4	M6X1,0 X 14 (диам.) X 12 (дл.)	-			100
960	276-99001-27	КОМПЛЕКТ УПЛОТНИТЕЛЬНЫХ ПРОКЛАДОК	1		-			100

РИС. 200

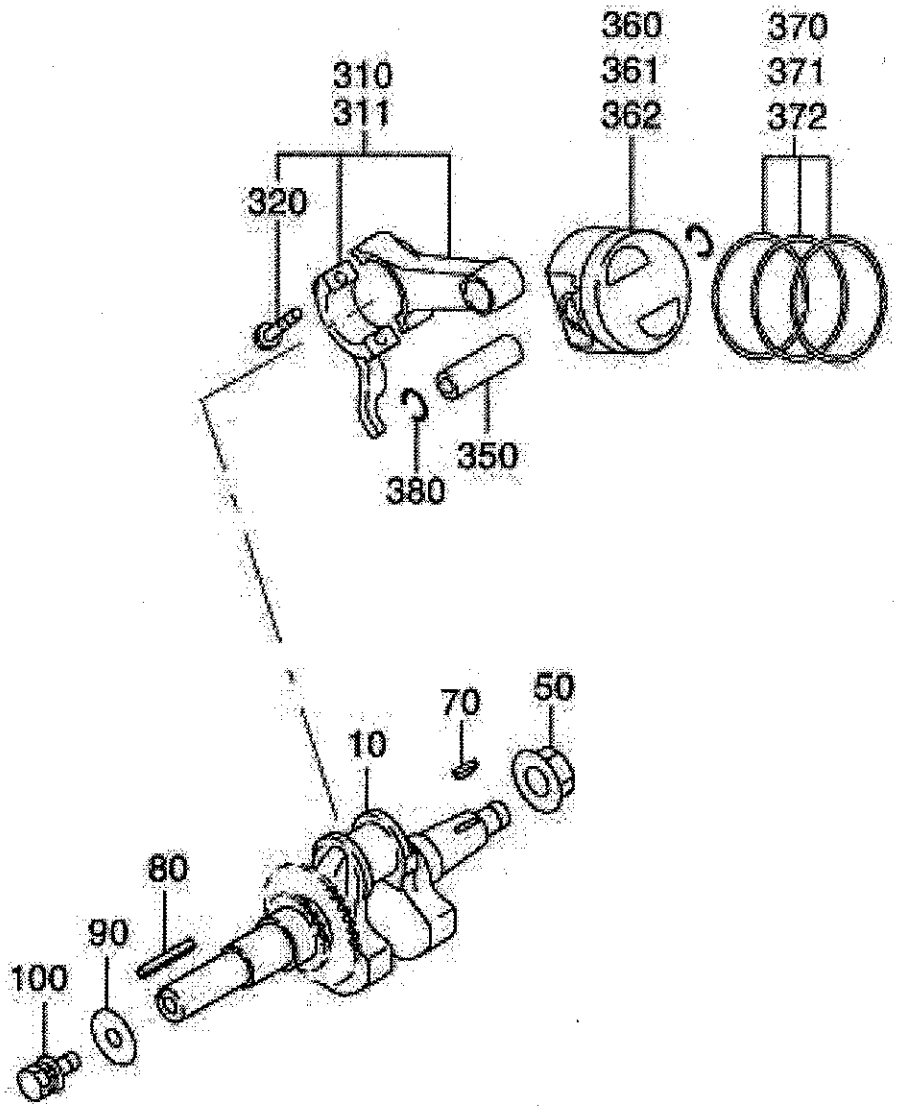

2 КОЛЕНЧАТЫЙ ВАЛ, ПОРШЕНЬ

НОМЕР ДЛЯ ССЫЛКИ	НОМЕР ДЕТАЛИ	НАИМЕНОВАНИЕ ДЕТАЛИ	КОЛ-ВО	ЗАМЕЧАНИЯ	ШИФР №	НОМЕР ВЗАИМОЗАМЕНЯЕМОЙ ДЕТАЛИ	НОМЕР БЛОКА	РИС.
10	276-20201-51	КОЛЕНЧАТЫЙ ВАЛ, В КОМПЛЕКТЕ	1	L=252 18 (диам.) X 50 (дл.)	-			200
50	018-01400-20	ГАЙКА ФЛАНЦА	1	M14X1,5 X 28 (диам.) X 12 (выс.)	-			200
70	032-30300-10	ПОЛУКРУГЛАЯ ШПОНКА	1	3 (шир.) X 6 (выс.) X 16 (диам.)	-			200
80	005-30053-01	ШПОНКА	1		-	032-00500-10		200
90	020-00801-40	ШАЙБА	1	8,5 (диам.) X 28 (диам.) X4,5 (толщ.)	-			200
100	011-00802-50	КРЕПЕЖНЫЙ БОЛТ ФЛАНЦА	1	M8X1,25 X 16 (диам.) X 25 (дл.)	-			200
310	276-22501-10	СОЕДИНИТЕЛЬНАЯ ТЯГА, В СБОРЕ	1	80,2 (расст. между центрами) X 25 (шир.), 30 (диам.)-13 (диам.)	-			200
311	276-22502-00	СОЕДИНИТЕЛЬНАЯ ТЯГА, В СБОРЕ	1	0,25 (РАЗМЕР МЕНЬШЕ НОМИНАЛЬНОГО)	-			200
320	277-23001-03	БОЛТ СОЕДИНИТЕЛЬНОЙ ТЯГИ	2	M6X1,0 X 13 (диам.) X 33 (дл.)	-			200
350	276-23301-13	ПОРШНЕВОЙ ПАЛЕЦ	1	13 (диам.) X 9 (диам.) X 44 (дл.)	-			200
360	276-23401-H3	ПОРШЕНЬ	1	СТАНДАРТНЫЙ (58 (диам.) X 35 (выс.))	-			200
361	276-23403-H3	ПОРШЕНЬ	1	0.25 (РАЗМЕР БОЛЬШЕ НОМИНАЛЬНОГО), (58 (диам.) X 35 (выс.))	-			200
362	276-23404-H3	ПОРШЕНЬ	1	0,50 (РАЗМЕР БОЛЬШЕ НОМИНАЛЬНОГО), (58 (диам.) X 35 (выс.))	-			200
370	276-23511-17	КОМПЛЕКТ ПОРШНЕВЫХ КОЛЕЦ	1	РАСШИРИТЕЛЬ МАСЛОСЪЕМНОГО КОЛЬЦА	-			200
371	276-23512-17	КОМПЛЕКТ ПОРШНЕВЫХ КОЛЕЦ	1	0,25 (РАЗМЕР БОЛЬШЕ НОМИНАЛЬНОГО), (РАСШИРИТЕЛЬ МАСЛОСЪЕМНОГО КОЛЬЦА)	-			200
372	276-23513-17	КОМПЛЕКТ ПОРШНЕВЫХ КОЛЕЦ	1	0,50 (РАЗМЕР БОЛЬШЕ НОМИНАЛЬНОГО), (РАСШИРИТЕЛЬ МАСЛОСЪЕМНОГО КОЛЬЦА)	-			200
380	215-25004-03	ЗАЖИМ	2	14,1 (диам.) X 1,2 (диам.)	-			200

РИС. 300

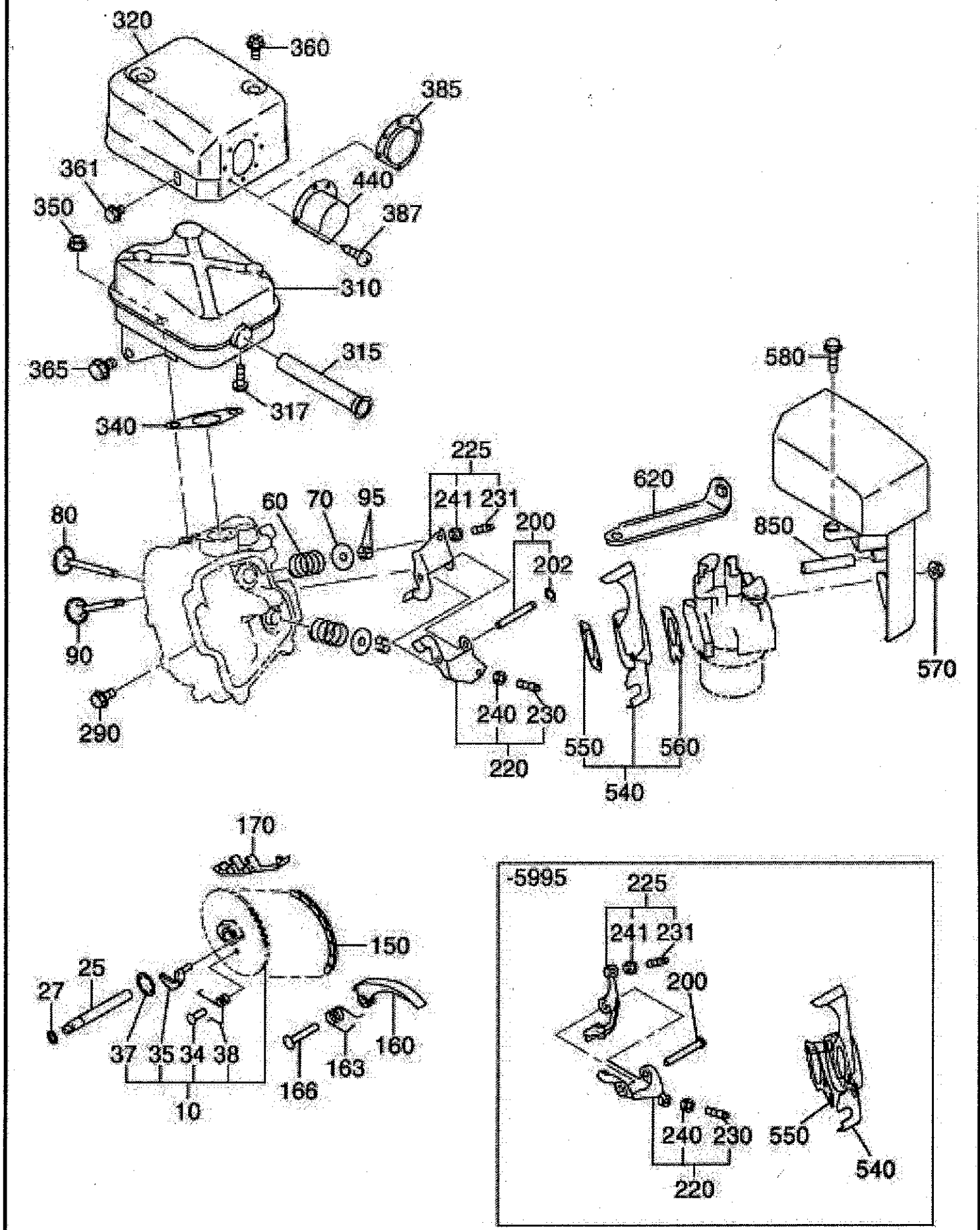
320
360
385
361
440
350
387
310
365
315
317
340
580
225
620
60
70
95
241 231
80
200
850
202
90
570
290
240 230
550
560
220
540
170
-5995
225
150
241 231
25
200
27
37 35 34 38
160
163
166
10
240 230
550
540
220

3 СИСТЕМА ВПУСКА И ВЫПУСКА

НОМЕР ДЛЯ ССЫЛКИ	НОМЕР ДЕТАЛИ	НАИМЕНОВАНИЕ ДЕТАЛИ	КОЛ-ВО	ЗАМЕЧАНИЯ	ШИФР №	НОМЕР ВЗАИМОЗАМЕНЯЕМОЙ ДЕТАЛИ	НОМЕР БЛОКА	РИС.
10	277-31601-31	КУЛАЧКОВЫЙ ВАЛ, В КОМПЛЕКТЕ	1	85 (диам.) X 2,9 (шир.), N=40	-			300
25	277-35101-03	ШТИФТ (КУЛАЧКОВЫЙ ВАЛ)	1	9 (диам.) X 78,5 (дл.)	-			300
27	024-00600-10	УПЛОТНИТЕЛЬНОЕ КОЛЬЦО	1	5,8 (диам.) X 9,6 (диам.)	-			300
34	277-38601-03	ШТИФТ (ПРУЖИНА)	1	4 (диам.) X 8 (диам.) X 9 (дл.)	-			300
35	277-36401-03	РЫЧАГ ВЫКЛЮЧЕНИЯ	1		-			300
37	277-36501-03	ЗАЖИМ	1	13,8 (диам.) X 20,3 (диам.) X 0,4 (толщ.)	-			300
38	277-38702-03	ВОЗВРАТНАЯ ПРУЖИНА	1	5,1 (диам.) X 0,6 (диам.) X 4,4 (дл.), N=7	-			300
60	279-33601-03	ПРУЖИНА КЛАПАНА	2	19,2 (диам.) X 2,3 (диам.) X 27,4 (дл.)	-			300
70	269-33701-03	ДЕРЖАТЕЛЬ ПРУЖИНЫ	2		-			300
80	276-33401-H3	ВПУСКНОЙ КЛАПАН	1	22 (диам.) X 5,5 (диам.) X 68 (дл.)	-			300
90	276-33501-H3	ВЫПУСКНОЙ КЛАПАН	1	18,5 (диам.) X 5,5 (диам.) X 68 (дл.)	-			300
95	132-10KA0-31	ЗАЖИМНАЯ ВТУЛКА-КЛАПАН	4		-			300
150	276-35501-11	ЦЕПЬ ПРИВОДА РАСПРЕДЕЛИТЕЛЬНОГО МЕХАНИЗМА, В КО	1	СОЕДИНИТЕЛЬНОЕ ЗВЕНО 86	-			300
160	277-36911-03	НАТЯЖНОЕ УСТРОЙСТВО	1		-			300
163	277-37101-03	ПРУЖИНА (НАТЯЖНОЕ УСТРОЙСТВО)	1	10 (диам.) X 1,8 (диам.) X 14 (дл.), N=4.5	-			300
166	277-36902-03	ШТИФТ (НАТЯЖНОЕ УСТРОЙСТВО)	1	6 (диам.) X 13 (диам.) X 34 (дл.)	-			300
170	277-36913-13	НАПРАВЛЯЮЩАЯ ЦЕПИ	1		-			300
200	277-35002-01	ШТИФТ (КОРОМЫСЛО), В КОМПЛЕКТЕ	1	6 (диам.) X 46 (дл.)	-			300
202	003-13050-00	ЗАЖИМ	1	5 (диам.) X 11 (диам.) X 0,6 (толщ.)	-			300
220	277-36201-00	КОРОМЫСЛО (НА ВПУСКЕ), В СБОРЕ	1		-			300
225	277-36202-00	КОРОМЫСЛО (НА ВЫПУСКЕ), В СБОРЕ	1		-			300
230	014-90500-20	РЕГУЛИРОВОЧНЫЙ ВИНТ	1	M5X0,5 X 23 (дл.)	-			300
231	014-90500-20	РЕГУЛИРОВОЧНЫЙ ВИНТ	1	M5X0,5 X 23 (дл.)	-			300
240	017-00500-30	ГАЙКА	1	M5X0,5 X 4,1 (выс.)	-			300
241	017-00500-30	ГАЙКА	1	M5X0,5 X 4,1 (выс.)	-			300
290	011-00600-20	КРЕПЕЖНЫЙ БОЛТ ФЛАНЦА	1	M6X1,0 X 14 (диам.) X 12 (дл.)	-			300
310	276-30101-J1	ГЛУШИТЕЛЬ, В КОМПЛЕКТЕ	1		7031-			300
	276-30101-H1	ГЛУШИТЕЛЬ, В КОМПЛЕКТЕ	1		-7030			300
320	276-34201-21	КОЖУХ ГЛУШИТЕЛЯ, В КОМПЛЕКТЕ	1		7122-			300
340	277-35201-13	УПЛОТНИТЕЛЬНАЯ ПРОКЛАДКА (ГЛУШИТЕЛЬ)	1	T=0,2, 26 (диам.), 9 (диам.) X 58 P	-			300
350	980-20082-80	ГАЙКА ФЛАНЦА	2	M8X1,25 X 17 (диам.) X7,5 (выс.)	-			300
360	015-20600-90	НАРЕЗНОЙ БОЛТ	2	M6 X 13 (диам.) X 10 (дл.)	-			300
361	011-00600-10	КРЕПЕЖНЫЙ БОЛТ ФЛАНЦА	1	M6X1,0 X 14 (диам.) X 8 (дл.)	-			300
365	011-00803-20	КРЕПЕЖНЫЙ БОЛТ ФЛАНЦА	1	M8X1,25 X 16 (диам.) X 12 (дл.)	-			300
387	015-00400-60	НАРЕЗНОЙ ВИНТ	2	M4 X 6 (дл.)	-			300
440	277-37001-H1	ДЕФЛЕКТОР, В КОМПЛЕКТЕ	1	В КОМПЛЕКТЕ С ЭКРАНОМ	-			300
540	277-32902-J1	ИЗОЛЯТОР, В КОМПЛЕКТЕ	1		-			300
550	277-35903-J3	УПЛОТНИТЕЛЬНАЯ ПРОКЛАДКА 2 (ИЗОЛЯТОР)	1	T=0,5	-			300
560	277-35902-J3	УПЛОТНИТЕЛЬНАЯ ПРОКЛАДКА 1 (ИЗОЛЯТОР)	1	T=0,5	-			300

3 СИСТЕМА ВПУСКА И ВЫПУСКА

НОМЕР ДЛЯ ССЫЛКИ	НОМЕР ДЕТАЛИ	НАИМЕНОВАНИЕ ДЕТАЛИ	КОЛ-ВО	ЗАМЕЧАНИЯ	ЩИФР №	НОМЕР ВЗАИМОЗАМЕНЯЕМОЙ ДЕТАЛИ	НОМЕР БЛОКА	РИС.
570	002-38060-00	ГАЙКА ФЛАНЦА	2	M6X1,0 X 13 (диам.) X 6 (выс.)	-			300
580	011-00600-50	КРЕПЕЖНЫЙ БОЛТ ФЛАНЦА	1	M6X1,0 X 13 (диам.) X 20 (дл.)	-			300
850	277-32760-08	ПАТРУБОК САПУНА	1	8 (диам.) X 11 (диам.) X 104 (дл.)	-	085-10800-00		300

РИС. 315

ПОЛИУРЕТАНОВЫЙ

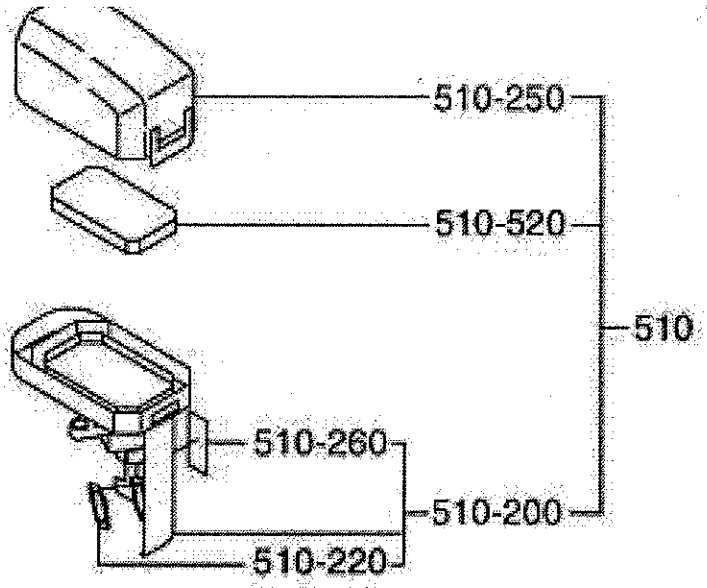

ДВУХКОМПОНЕНТНЫЙ

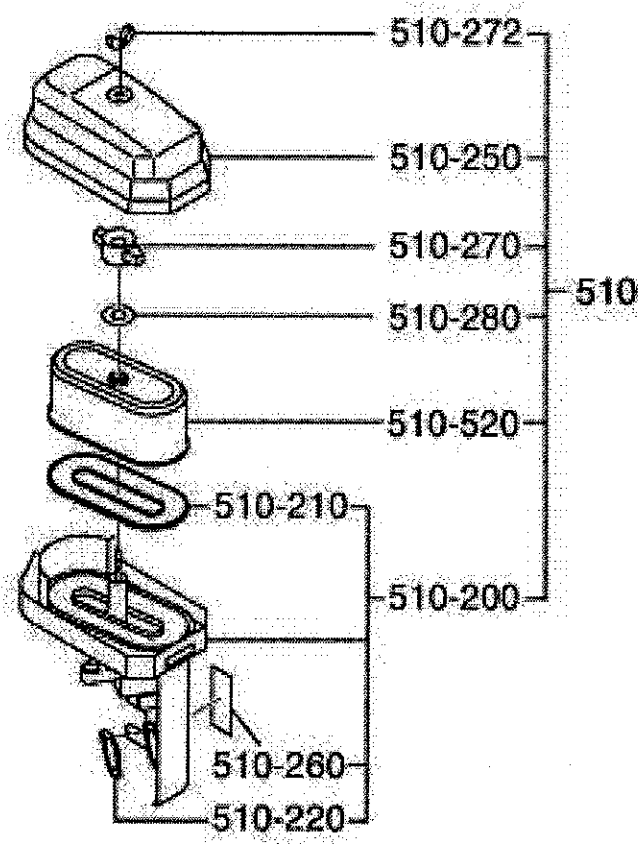

ФИЛЬТР ПРЕДВАРИТЕЛЬНОЙ ОЧИСТКИ

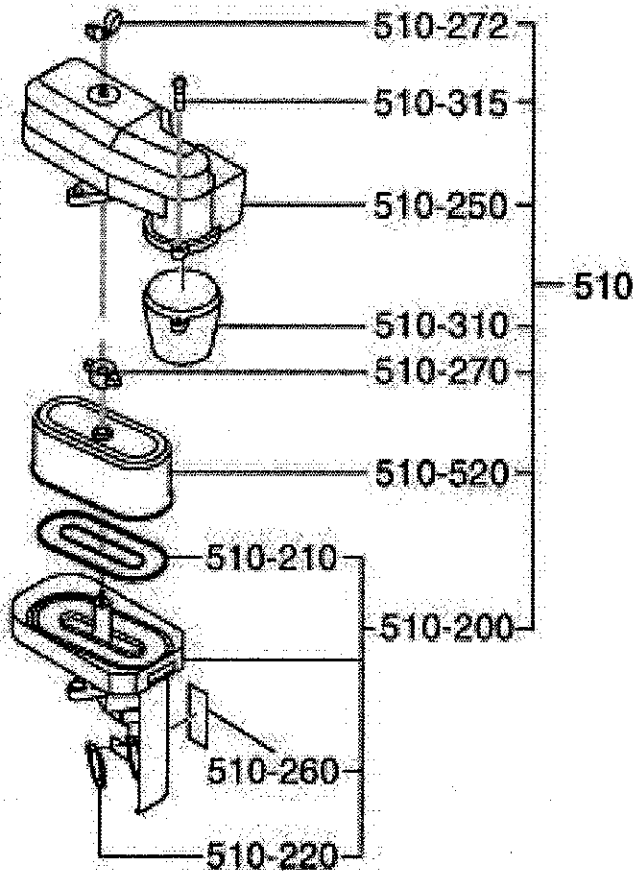

3 СИСТЕМА ВПУСКА И ВЫПУСКА

НОМЕР ДЛЯ ССЫЛКИ	НОМЕР ДЕТАЛИ	НАИМЕНОВАНИЕ ДЕТАЛИ	КОЛ-ВО	ЗАМЕЧАНИЯ	ШИФР №	НОМЕР ВЗАИМОЗАМЕНЯЕМОЙ ДЕТАЛИ	НОМЕР БЛОКА	РИС.
510	277-32715-20	ВОЗДУХООЧИСТИТЕЛЬ, В СБОРЕ	1	ПЕНОПОЛИУРЕТАН	-			315
-200	277-32630-18	НЕСУЩАЯ РАМА, В КОМПЛЕКТЕ	1		-			315
-220	277-32604-08	САЛЬНИКОВАЯ НАБИВКА	1		-			315
-250	277-32640-08	КРЫШКА, В КОМПЛЕКТЕ	1		-			315
-260	277-32609-08	БИРКА	1		-			315
-520	261-32610-08	ЭЛЕМЕНТ	1	ПЕНОПОЛИУРЕТАН	-			315

РИС. 400

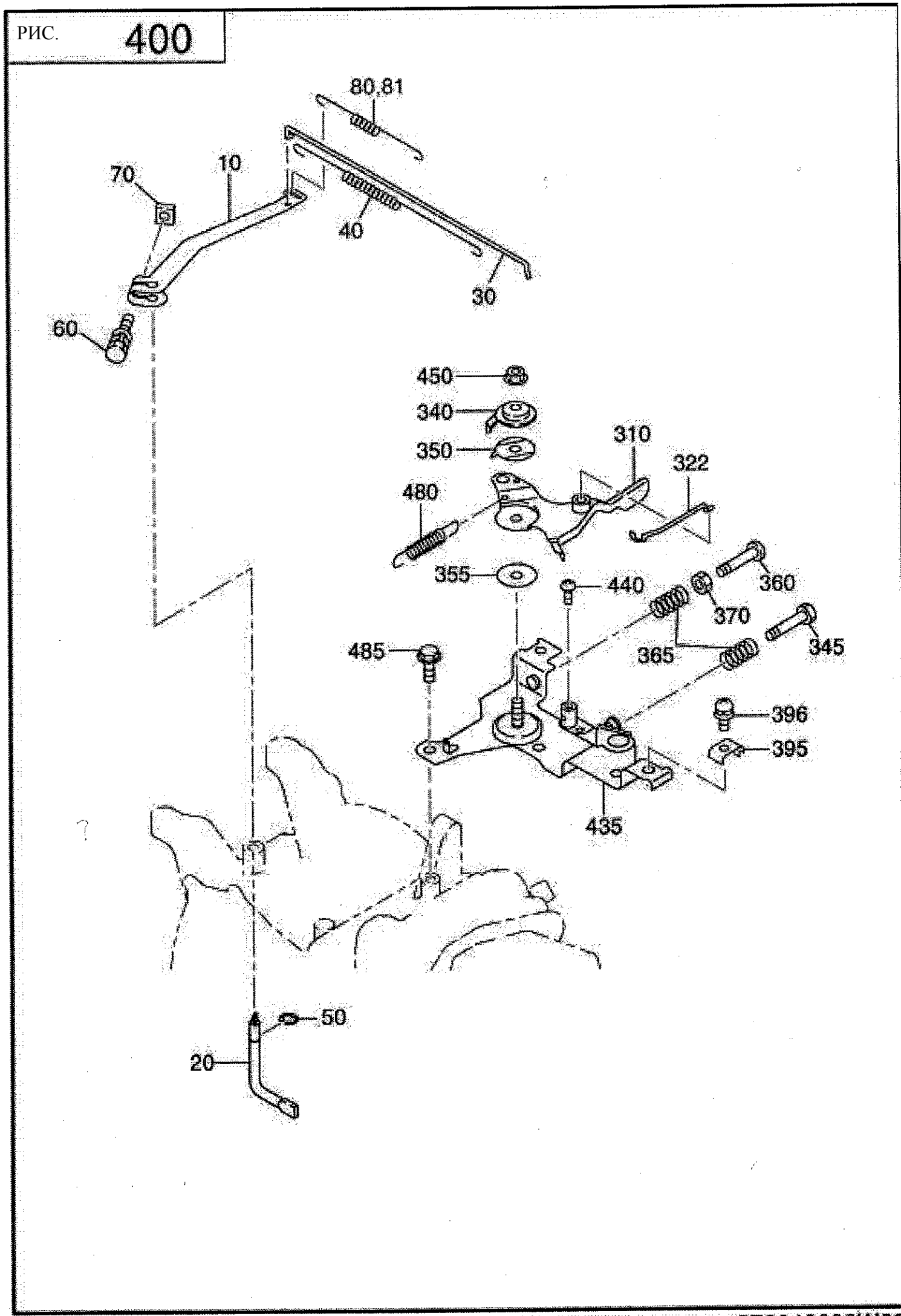
80,81
70
10
40
30
60
450
340
350
310
322
480
355
440
360
370
345
365
485
396
395
435
50
20

4 РАБОТА РЕГУЛЯТОРА ОБОРОТОВ

НОМЕР ДЛЯ ССЫЛКИ	НОМЕР ДЕТАЛИ	НАИМЕНОВАНИЕ ДЕТАЛИ	КОЛ-ВО	ЗАМЕЧАНИЯ	ШИФР №	НОМЕР ВЗАИМОЗАМЕНЯЕМОЙ ДЕТАЛИ	НОМЕР БЛОКА	РИС.
10	277-42301-23	РЫЧАГ РЕГУЛЯТОРА ОБОРОТОВ	1		-	277-42301-33		400
20	277-42201-33	ВАЛ РЕГУЛЯТОРА ОБОРОТОВ	1		-			400
30	279-42701-11	ТЯГА УПРАВЛЕНИЯ РЕГУЛЯТОРА ОБОРОТОВ, В КОМПЛЕКТЕ	1		-			400
40	277-42801-23	ПРУЖИНА ТЯГИ УПРАВЛЕНИЯ	1	7 (диам.) X 0,5 (диам.) X 182 (дл.), N=16	-			400
50	003-13050-00	ЗАЖИМ	1	5 (диам.) X 11 (диам.) X 0,6 (толщ.)	-			400
60	013-00602-40	БОЛТ И ШАЙБА, В СБОРЕ	1	M6X1,0 X 25 (дл.), (В КОМПЛЕКТЕ С ДВУМЯ ШАЙБАМИ)	-			400
70	018-60600-20	ГАЙКА	1	M6X1,0 X 4,9 (выс.), КВАДРАТНАЯ	-			400
80	277-42510-13	ПРУЖИНА РЕГУЛЯТОРА ОБОРОТОВ	1	7,5 (диам.) X 0,7 (диам.) X 115 (дл.), N=25	-			400
310	277-43303-01	РЫЧАГ РЕГУЛИРОВКИ СКОРОСТИ, В КОМПЛЕКТЕ	1		-			400
322	277-43701-01	СОЕДИНИТЕЛЬНАЯ ТЯГА, В КОМПЛЕКТЕ	1		-			400
340	277-43502-03	ОГРАНИЧИТЕЛЬ	1		-			400
345	004-31063-00	ВИНТ	1	M6X1,0 X 30 (дл.)	-			400
350	277-44501-03	ШАЙБА	1		-			400
355	021-70600-70	ПРУЖИНЯЩЕЕ КОЛЬЦО	1	6,5 (диам.) X 24 (диам.) X 0,8 (толщ.), (НАЙЛОН)	-			400
360	004-31062-50	ВИНТ	1	M6X1,0 X 25 (дл.)	-			400
365	237-45004-23	ПРУЖИНА (РЕГУЛИРОВОЧНАЯ)	2	6,9 (диам.) X 0,9 (диам.) X 20 (дл.), N=7	-			400
395	277-43902-03	ХОМУТ	1		-			400
396	013-50500-30	БОЛТ И ШАЙБА, В СБОРЕ	1	M5X0,8 X 16 (дл.), (В КОМПЛЕКТЕ С ОДНОЙ ШАЙБОЙ)	-			400
435	277-46003-01	КРОНШТЕЙН РЕГУЛЯТОРА СКОРОСТИ, В КОМПЛЕКТЕ	1		-			400
440	004-31040-80	ВИНТ	1	M4X0,7 X 8 (дл.)	-			400
450	002-35060-00	САМОКОНТРЯЩАЯСЯ ГАЙКА	1	M6X1,0 X 6,8 (выс.)	-			400
480	277-45103-03	ВОЗВРАТНАЯ ПРУЖИНА	1	7 (диам.) X 0,7 (диам.) X 28 (дл.), N=15	7031-			400
	267-45101-03	ВОЗВРАТНАЯ ПРУЖИНА	1	7 (диам.) X 0,7 (диам.) X 28 (дл.), N=15	-7030			400
485	011-00600-20	КРЕПЕЖНЫЙ БОЛТ ФЛАНЦА	2	M6X1,0 X 14 (диам.) X 12 (дл.)	-			400

РИС. 500

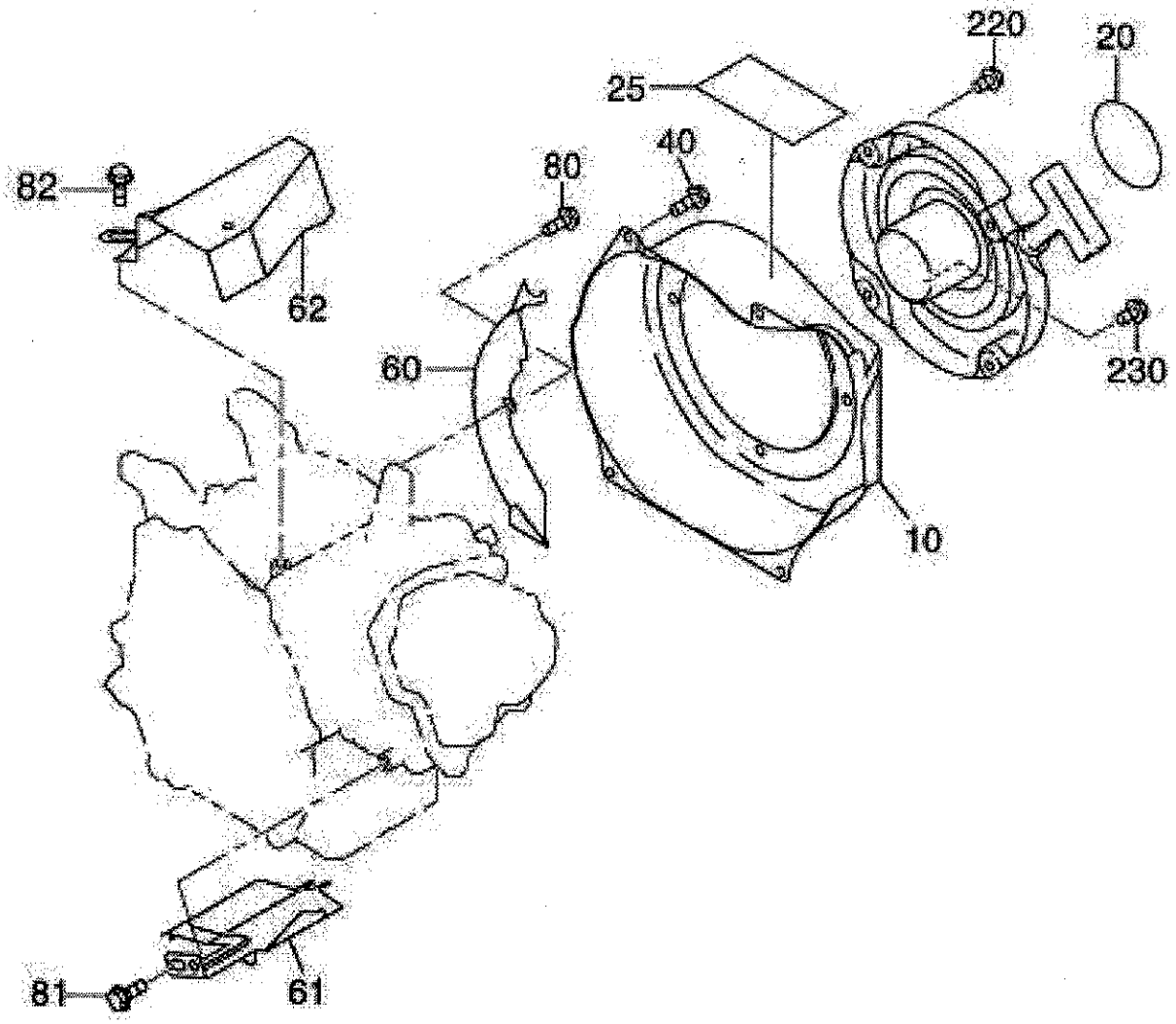

5 ЗАПУСК СИСТЕМЫ ОХЛАЖДЕНИЯ

НОМЕР ДЛЯ ССЫЛКИ	НОМЕР ДЕТАЛИ	НАИМЕНОВАНИЕ ДЕТАЛИ	КОЛ-ВО	ЗАМЕЧАНИЯ	ШИФР №	НОМЕР ВЗАИМОЗАМЕНЯЕМОЙ ДЕТАЛИ	НОМЕР БЛОКА	РИС.
10	276-51201-11	КОРПУС ВОЗДУХОДУВКИ, В КОМПЛЕКТЕ	1	ЯРКО-КРАСНЫЙ	-			500
20	073-20050-70	МАРКИРОВОЧНАЯ БИРКА (ТОВАРНЫЙ ЗНАК)	1	60 (диам.)	-			500
40	011-00600-30	КРЕПЕЖНЫЙ БОЛТ ФЛАНЦА	4	M6X1,0 X 14 (диам.) X 14 (дл.)	-			500
60	277-52711-21	ОТРАЖАТЕЛЬНЫЙ ЭКРАН 1 (КОЖУХ), В КОМПЛЕКТЕ	1		-			500
61	277-52702-03	ОТРАЖАТЕЛЬНЫЙ ЭКРАН 2 (ГОЛОВНАЯ ЧАСТЬ)	1		-			500
80	001-04061-60	КРЕПЕЖНЫЙ БОЛТ ФЛАНЦА	1	M6X1,0 X 13 (диам.) X 16 (дл.)	-			500
81	011-00600-20	КРЕПЕЖНЫЙ БОЛТ ФЛАНЦА	1	M6X1,0 X 14 (диам.) X 12 (дл.)	-			500
220	013-00602-80	БОЛТ И ШАЙБА, В СБОРЕ	4	M6X1,0 X 14 (дл.), (В КОМПЛЕКТЕ С ОДНОЙ ШАЙБОЙ)	-			500

РИС. 520

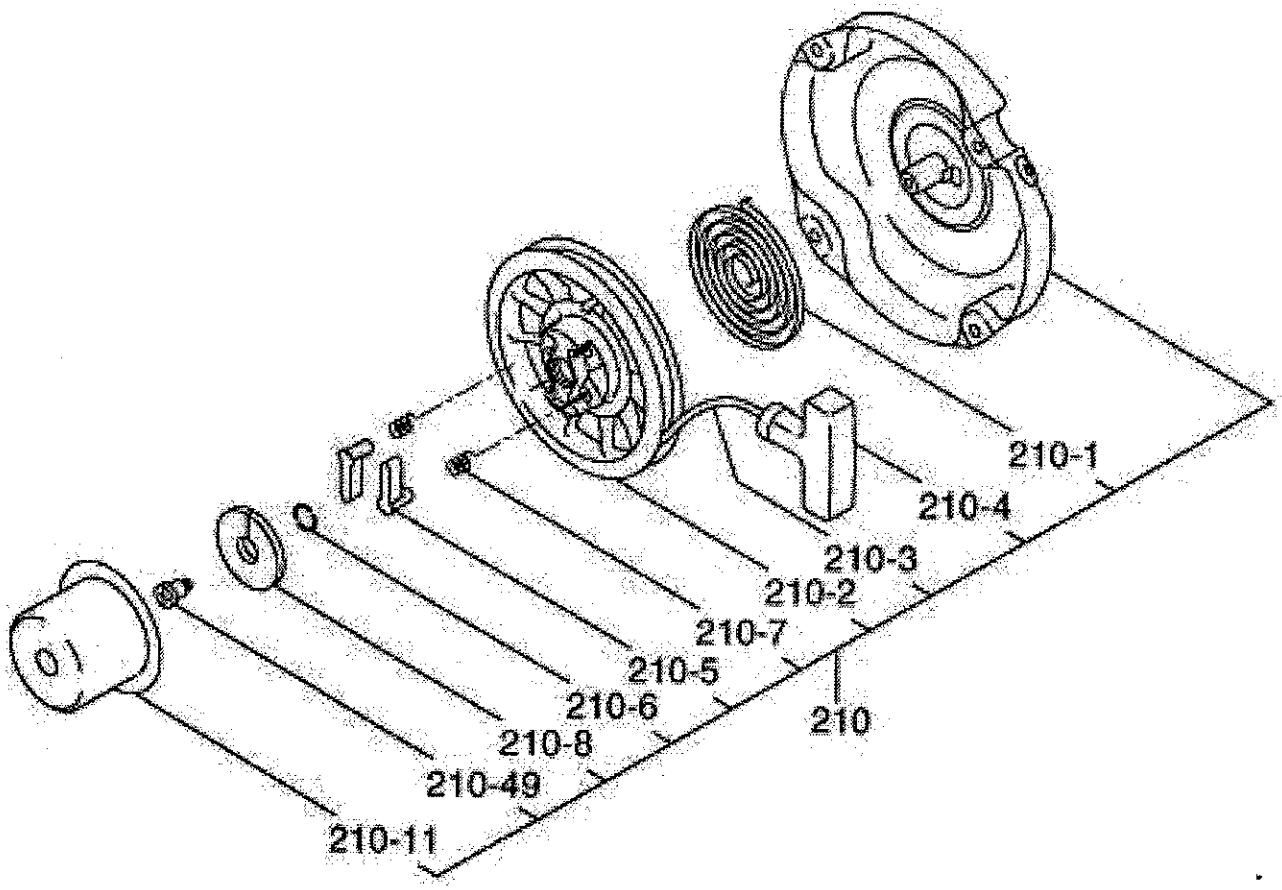

КАУЧУК

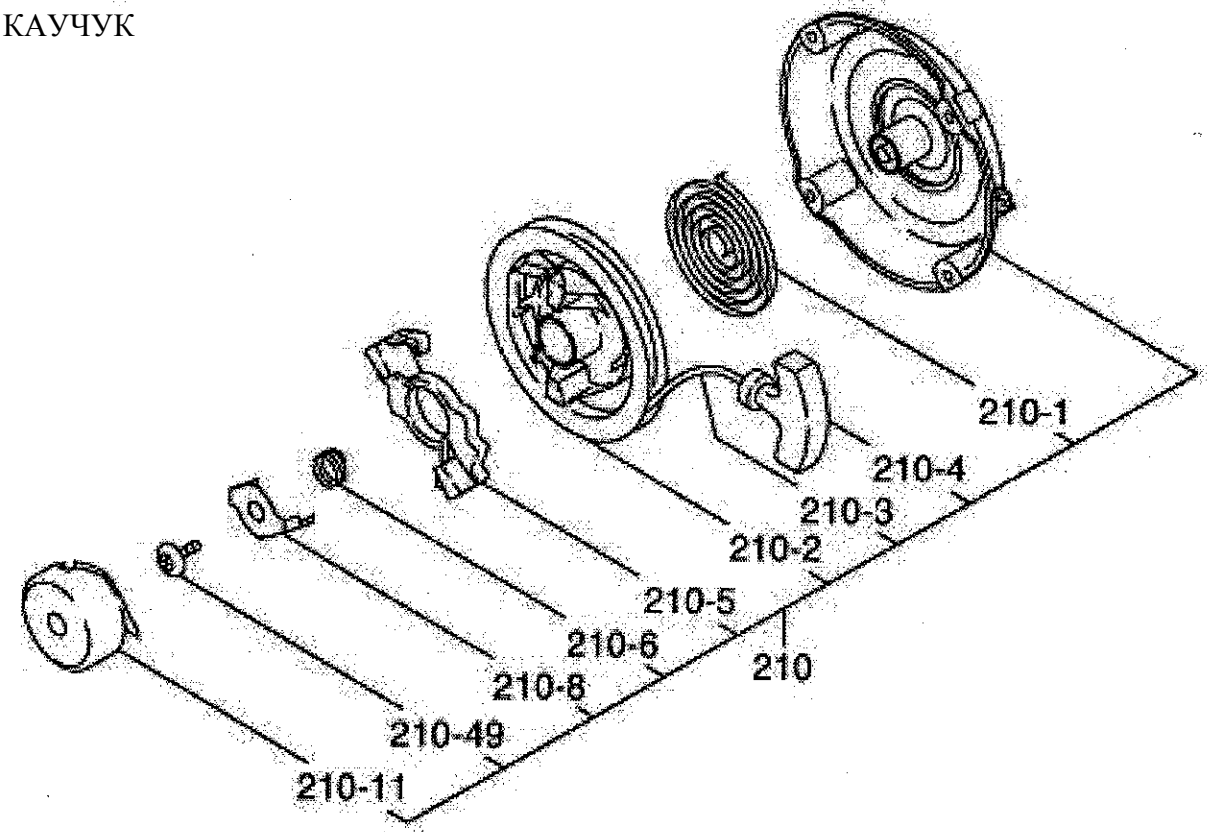

5 ЗАПУСК СИСТЕМЫ ОХЛАЖДЕНИЯ

НОМЕР ДЛЯ ССЫЛКИ	НОМЕР ДЕТАЛИ	НАИМЕНОВАНИЕ ДЕТАЛИ	КОЛ-ВО	ЗАМЕЧАНИЯ	ШИФР №	НОМЕР ВЗАИМОЗАМЕНЯЕМОЙ ДЕТАЛИ	НОМЕР БЛОКА	РИС.
210	268-50201-30	РУЧНОЙ СТАРТЕР, В СБОРЕ	1	160PD, ПОЛИМЕР	-			520
- 1	270-50115-08	СПИРАЛЬНАЯ ПРУЖИНА	1		-			520
- 2	269-50120-08	БАРАБАН	1		-			520
- 3	282-50111-18	ШНУР СТАРТЕРА	1		-			520
- 4	261-50100-08	РУЧКА СТАРТЕРА	1		-			520
- 5	270-50125-08	ХРАПОВИК	1		-			520
- 6	227-50131-08	ФРИКЦИОННАЯ ПРУЖИНА	1		-			520
- 11	268-50145-18	ШКИВ СТАРТЕРА	1		-			520
- 49	227-50152-08	ЦЕНТРИРУЮЩИЙ ВИНТ	1		-			520

РИС. 600

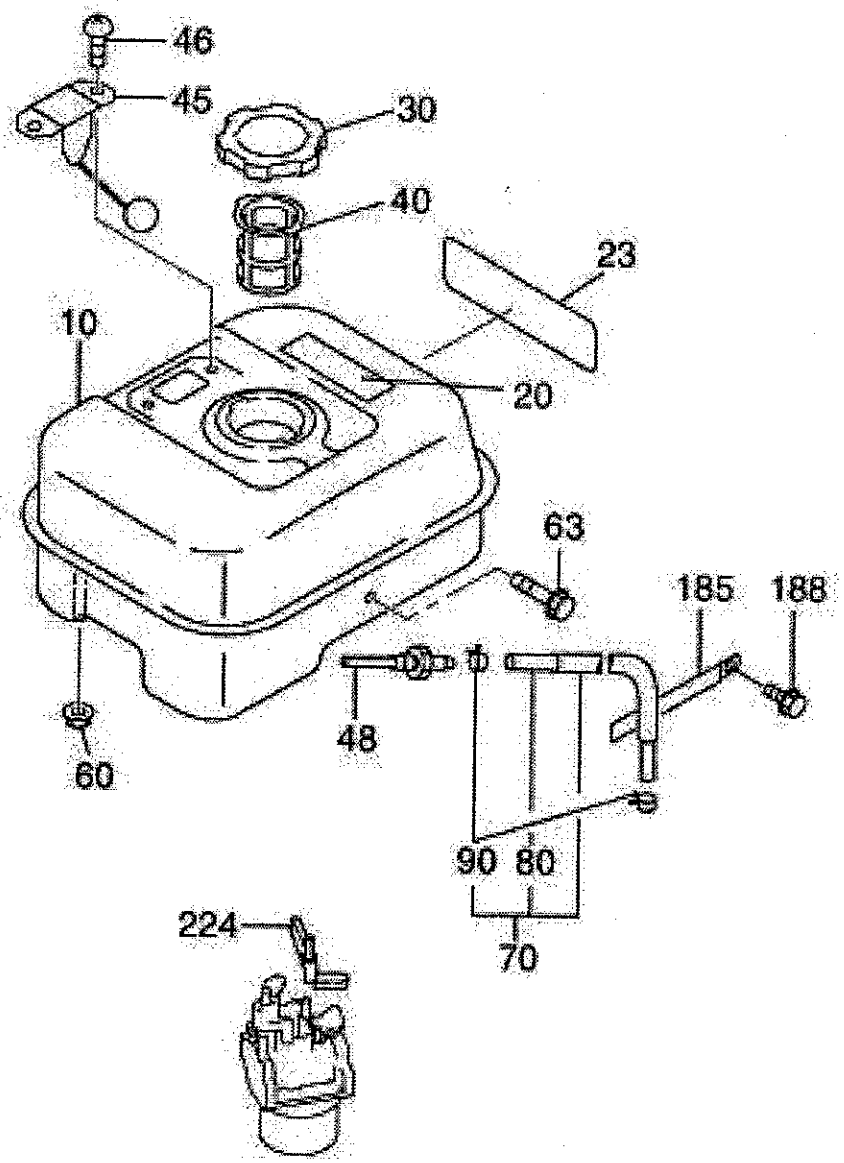

6 ТОПЛИВНАЯ СИСТЕМА И СИСТЕМА СМАЗКИ

НОМЕР ДЛЯ ССЫЛКИ	НОМЕР ДЕТАЛИ	НАИМЕНОВАНИЕ ДЕТАЛИ	КОЛ-ВО	ЗАМЕЧАНИЯ	ШИФР №	НОМЕР ВЗАИМОЗАМЕНЯЕМОЙ ДЕТАЛИ	НОМЕР БЛОКА	РИС.
10	276-60203-11	ТОПЛИВНЫЙ БАК, В КОМПЛЕКТЕ	1		7275-			600
	276-60203-01	ТОПЛИВНЫЙ БАК, В КОМПЛЕКТЕ	1	2,7 л В КОМПЛЕКТЕ С ДАТЧИКОМ (ЯРКО-КРАСНЫЙ)	-7274			600
20	073-20049-80	БИРКА (С ПРЕДУПРЕЖДЕНИЕМ)	1	38X80 (ЯПОНИЯ)	-			600
23	276-95111-03	МАРКИРОВОЧНАЯ БИРКА (МОДЕЛЬ)	1	23X87	-			600
30	043-04300-60	КРЫШКА ТОПЛИВНОГО БАКА, В КОМПЛЕКТЕ	1	43 (диам.) X 63,8 (диам.) X 18 (выс.), ЧЕРНАЯ	-			600
40	X64-13600-10	ТОПЛИВНЫЙ ФИЛЬТР	1		-			600
45	064-80005-00	УКАЗАТЕЛЬ УРОВНЯ ТОПЛИВА, В КОМПЛЕКТЕ	1		-			600
46	014-50500-40	ВИНТ (ГОЛОВКА СЧЕТЧИКА)	2	M5X0,8 X 10 (дл.)	-			600
48	050-51200-20	СОЕДИНИТЕЛЬНАЯ МУФТА	1	M12 X 4 (диам.) X 78 (дл.), В КОМПЛЕКТЕ С ФИЛЬТРОМ	-			600
60	002-38060-00	ГАЙКА ФЛАНЦА	2	M6X1,0 X 13 (диам.) X 6 (выс.)	-			600
63	011-00601-30	КРЕПЕЖНЫЙ БОЛТ ФЛАНЦА	1	M6X1,0 X 14 (диам.) X 25 (дл.)	-			600
70	276-62605-K1	ТОПЛИВОПРОВОД, В КОМПЛЕКТЕ	1	6 (диам.) X 11 (диам.) X 145 (дл.)	-			600
90	X56-11100-20	ХОМУТ ШЛАНГА	2	10,5 (диам.) X 8 (шир.) X 0,7 (толщ.)	-			600
224	277-43801-01	РУКОЯТКА УПРАВЛЕНИЯ ВОЗДУШНОЙ ЗАСЛОНКОЙ СР	1		-			600

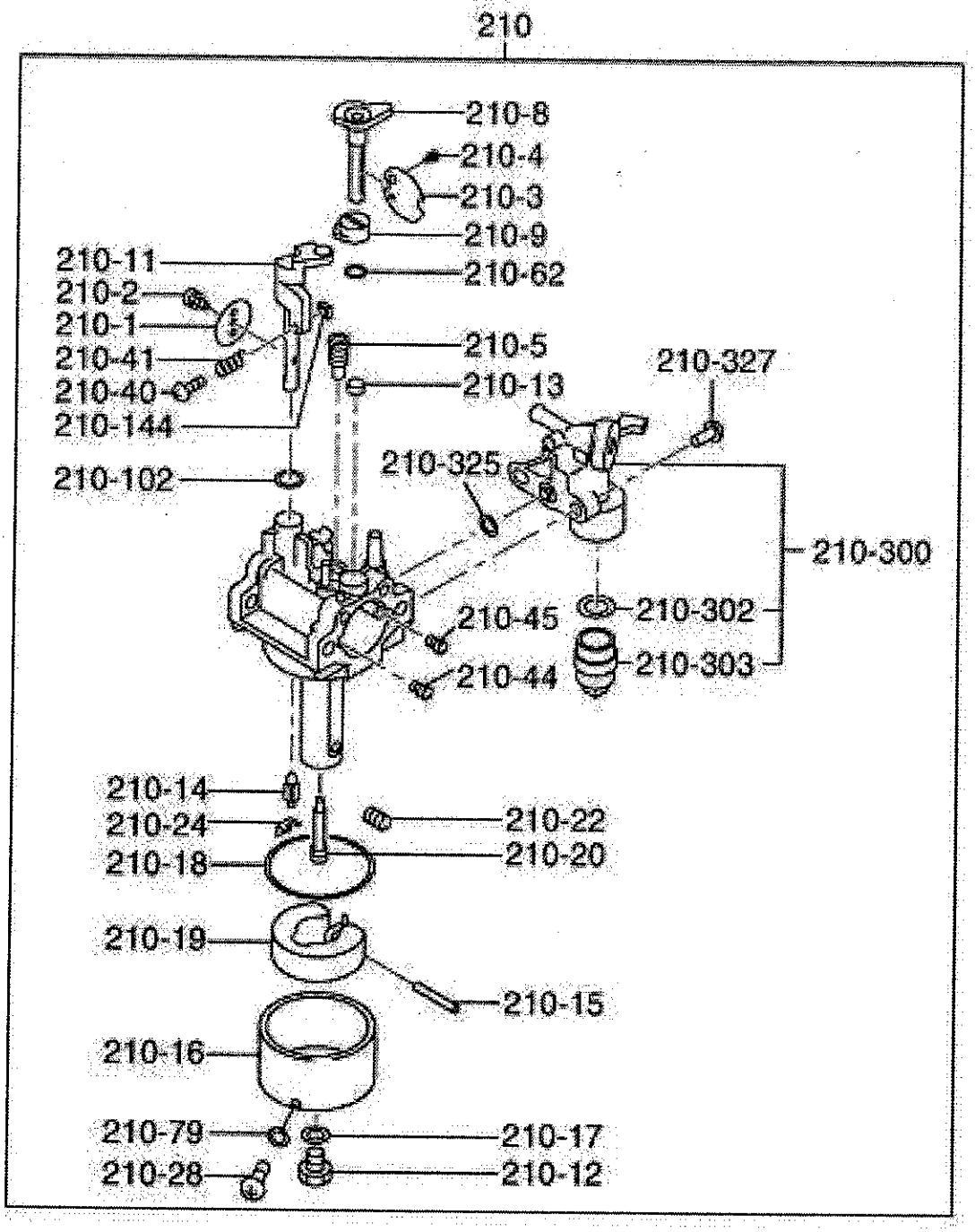
210
210-8
210-4
210-3
210-9
210-11
210-62
210-2
210-1
210-41
210-40
210-144
210-5
210-13
210-327
210-102
210-325
210-300
210-45
210-302
210-44
210-303
210-14
210-24
210-22
210-18
210-20
210-19
210-15
210-16
210-79
210-17
210-28
210-12

6 ТОПЛИВНАЯ СИСТЕМА И СИСТЕМА СМАЗКИ

НОМЕР ДЛЯ ССЫЛКИ	НОМЕР ДЕТАЛИ	НАИМЕНОВАНИЕ ДЕТАЛИ	КОЛ-ВО	ЗАМЕЧАНИЯ	ЩИФР №	НОМЕР ВЗАИМОЗАМЕНЯЕМОЙ ДЕТАЛИ	НОМЕР БЛОКА	РИС.
210	276-62301-30	КАРБЮРАТОР, В СБОРЕ	1		-			640
- 1	106-62538-08	ДРОССЕЛЬНЫЙ КЛАПАН	1	#200	-			640
- 2	209-62351-08	ВИНТ	1		-			640
- 3	277-62525-08	ВОЗДУШНАЯ ЗАСЛОНКА	1		-			640
- 5	246-62420-08	ПУСКОВОЙ ЖИКЛЕР	1	#40	-			640
- 8	277-62520-08	РУКОЯТКА УПРАВЛЕНИЯ ВОЗДУШНОЙ ЗАСЛОНКОЙ	1		-			640
- 11	276-62530-18	ОСЬ ДРОССЕЛЯ-А	1		-			640
- 12	227-62451-08	БОЛТ	1		-			640
- 14	277-62500-08	ИГЛА	1		-			640
- 15	277-62515-08	ШТИФТ	1		-			640
- 16	277-62506-08	КОРПУС ПОПЛАВКА, В СБОРЕ	1		-			640
- 17	214-62450-08	САЛЬНИКОВАЯ НАБИВКА	1		-			640
- 18	214-62540-08	САЛЬНИКОВАЯ НАБИВКА КАМЕРЫ	1		-			640
- 19	226-62506-08	ПОПЛАВОК	1		-			640
- 20	276-62440-08	ГЛАВНЫЙ ЖИКЛЕР	1		-			640
- 22	277-62404-18	ТРУБКА ГЛАВНОГО ЖИКЛЕРА	1	#70	-			640
- 24	226-62701-18	ЗАЖИМ	1		-			640
- 28	277-62360-08	БОЛТ	1		-			640
- 40	106-62555-08	ВИНТ	1		-			640
- 41	283-62357-08	ПРУЖИНА	1		-			640
- 44	207-62410-08	ВОЗДУШНЫЙ ЖИКЛЕР	1		-			640
- 45	106-62410-08	ВОЗДУШНЫЙ ЖИКЛЕР (ПУСКОВОЙ)	1		-			640
- 79	235-62541-08	САЛЬНИКОВАЯ НАБИВКА	1		-			640
-144	277-62553-08	ГАЙКА	1		-			640
-300	279-62103-10	КОРПУС КРАНА-А	1		-			640
-302	277-62110-18	САЛЬНИКОВАЯ НАБИВКА	1		-			640
-303	277-62100-18	ТОРЦЕВАЯ КРЫШКА	1		-			640
-325	277-62552-08	УПЛОТНИТЕЛЬНОЕ КОЛЬЦО	1		-			640
-327	165-62377-08	ВИНТ	2		-			640

РИС. 700

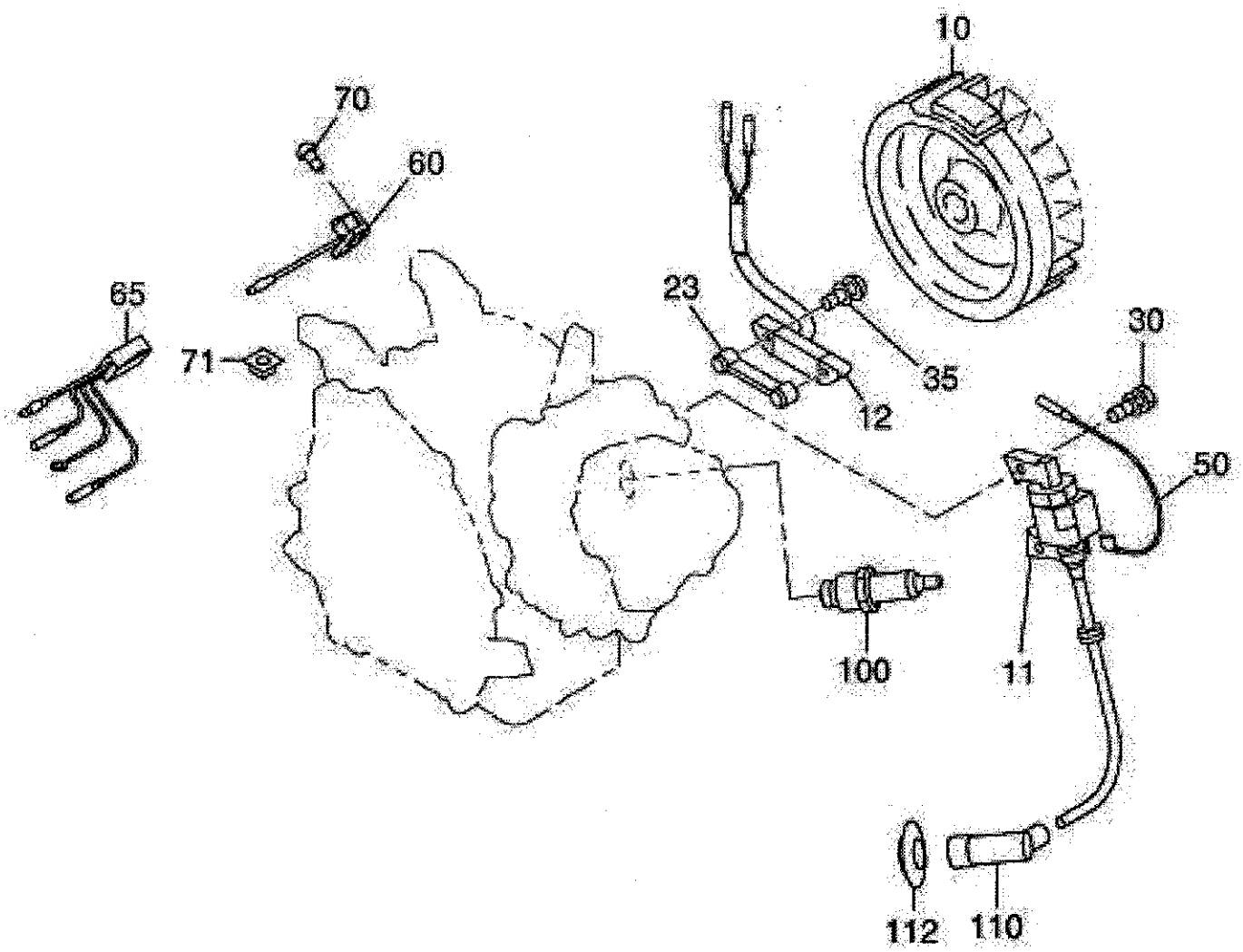

7 ЭЛЕКТРООБОРУДОВАНИЕ

НОМЕР ДЛЯ ССЫЛКИ	НОМЕР ДЕТАЛИ	НАИМЕНОВАНИЕ ДЕТАЛИ	КОЛ-ВО	ЗАМЕЧАНИЯ	ШИФР №	НОМЕР ВЗАИМОЗАМЕНЯЕМОЙ ДЕТАЛИ	НОМЕР БЛОКА	РИС.
10	276-79230-21	МАХОВИК, В КОМПЛЕКТЕ	1	MARK MF5328	-			700
11	277-79431-01	КАТУШКА ЗАЖИГАНИЯ, В КОМПЛЕКТЕ	1	MARK BM3790	-	277-79431-11		700
30	001-14062-50	БОЛТ И ШАЙБА, В СБОРЕ	2	M6X1,0 X 25 (дл.), В КОМПЛЕКТЕ С ОДНОЙ ШАЙБОЙ	-			700
50	277-73110-01	ПРОВОД 1, В КОМПЛЕКТЕ	1	L=360 (ЧЕРНЫЙ)	-			700
60	066-00004-70	ПЕРЕКЛЮЧАТЕЛЬ, В СБОРЕ	1		7184-			700
	X66-00003-61	ПЕРЕКЛЮЧАТЕЛЬ, В СБОРЕ	1		-7183	066-00004-70		700
70	015-00400-90	НАРЕЗНОЙ ВИНТ	2	M4 X 12 (дл.)	-			700
100	055-01401-50	СВЕЧА ЗАЖИГАНИЯ	1	NGK BR4HS	-			700
110	065-50002-70	ЗАЩИТНЫЙ КОЛПАК СВЕЧИ ЗАЖИГАНИЯ	1		-			700

РИС. 900

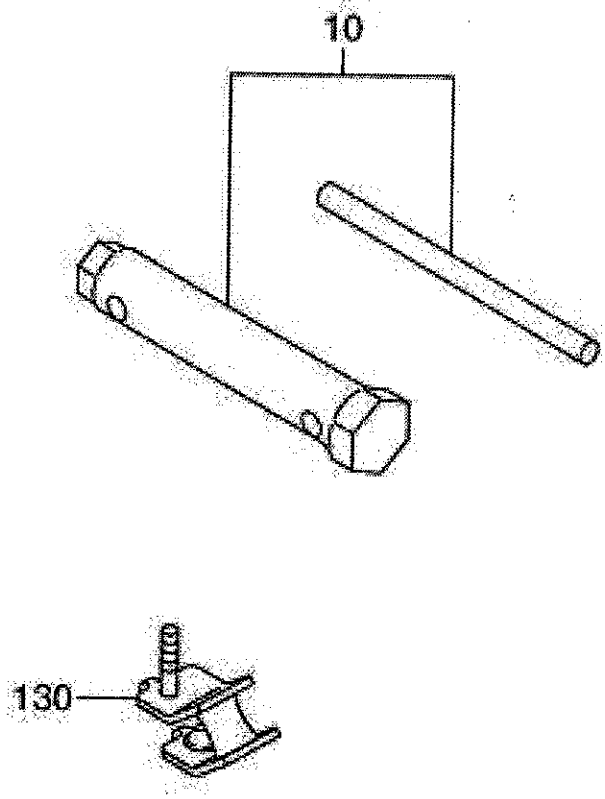

9 МАРКИРОВОЧНАЯ БИРКА ВСПОМОГАТЕЛЬНОГО ОСНАЩЕНИЯ

НОМЕР ДЛЯ ССЫЛКИ	НОМЕР ДЕТАЛИ	НАИМЕНОВАНИЕ ДЕТАЛИ	КОЛ ВО	ЗАМЕЧАНИЯ	ЩИФР №	НОМЕР ВЗАИМОЗАМЕНЯЕМОЙ ДЕТАЛИ	НОМЕР БЛОКА	РИС.
10	277-90301-H0	КОМПЛЕКТ ВСПОМОГАТЕЛЬНЫХ ИНСТРУМЕНТОВ	1		-			900